# 810-2360

## X-LINE4 DALI Monochrome

### Description

IP66, Classe I, IK06. Profil aluminium anodisé incolore. PMMA clair. Joint silicone. Fixation sur deux équerres en aluminium anodisé. Visserie inox avec traitement anti couple galvanique Delta Seal®. Visière en option en aluminium brut, RAL à déterminer à la commande.
Optiques : 2x2°, 2x5°, 2x15°, 2x22,5°, 50x10°
Réglette 230V à LED puissance, pour l'éclairage extérieur. NE PAS ENCASTRER.

| | |
|---|---|
| Poids | 6.2 kg |
| Types photométries | symmetric linear, medium beam [2x15°] |
| Type de Lampes | LED-FX-48/48W / 350mA - 2700K |
| IRC | 70 |
| Alimentation électrique | DALI |
| LEDs | 48 |
| Rated input power | 67.9 W |
| **Flux lumineux nominal (lm)** | |
| LED Lumen | 97 |
| Total Lumen | 4656 |
| Tj | 85 |
| **Rated lumens (lm)** | |
| LED Lumen | 77.5 |
| Total Lumen | 3720.1 |
| Ta | 25 |

**WE-EF LUMIERE**
ZAC de Chesnes Nord, 6 Rue de Brisson, CS80330, 38290 Satolas et Bonce - Téléphone: +33 4 74 99 14 44
info.france@we-ef.com - https://we-ef.com/fr
Sous réserve de modifications techniques et d'erreurs. - Généré le 04/12/2025

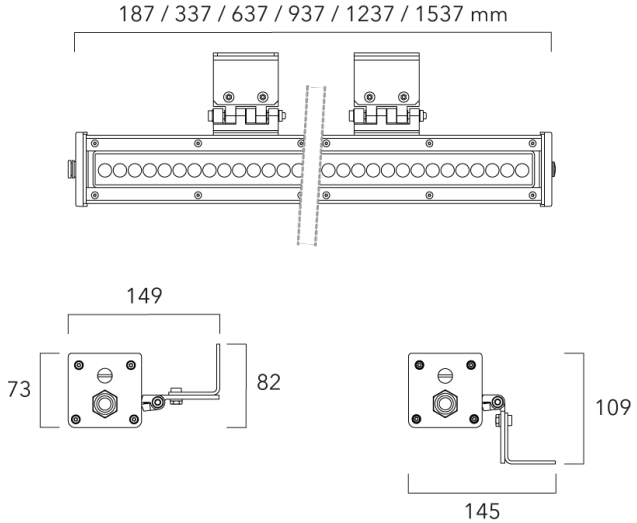


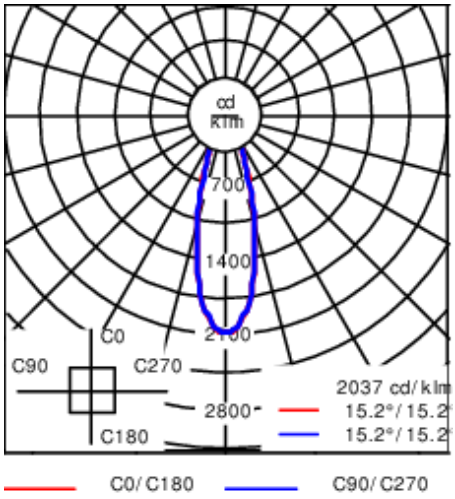


# Spécifications

## Description du matériel

| | |
|---|---|
| Corps | Profil aluminium anodisé incolore. PMMA clair. |
| Lentille | IRC70. LED de puissance monochrome. |
| Couleurs | tous les RAL disponibles |
| Joint | Joint silicone |
| Visserie | Visserie imperdable inox avec traitement anti couple galvanique Delta Seal®. |
| IP | IP66 |
| IK | IK08 |

## Description électrique

| | |
|---|---|
| Alimentation électrique | Alimentation et protection contre la foudre et les surtensions intégrée 10kV / 5kA. |
| Driver | DALI |
| Power factor | > 0.9 |
| Protection contre les surtensions | 10 kV / 5kA |

## Informations complémentaires

| | |
|---|---|
| Durée de vie | Ta=30°<br>L80 B10 > 60 000 heures |
| Garantie | Garantie 5ans : sur module LED et driver (voir les conditions FLUX). |

# Accessoires d'installation

## Visière X-LINE

| Description | Code produit | Informations complémentaires | Poids (kg) |
|---|---|---|---|
| Visière X-LINE4 L. 187 mm. | 891-0805 | Visière X-LINE4 L. 187 mm. En aluminium brut. Peinture sur demande. | 1.00 |
| Visière X-LINE4 L. 337 mm. | 891-0810 | Visière X-LINE4 L. 337 mm. En aluminium brut. Peinture sur demande. | 1.50 |
| Visière X-LINE4 L. 637 mm. | 891-0815 | Visière X-LINE4 L. 637 mm. En aluminium brut. Peinture sur demande. | 2.50 |
| Visière X-LINE4 L. 937 mm. | 891-0820 | Visière X-LINE4 L. 937 mm. En aluminium brut. Peinture sur demande. | 3.50 |
| Visière X-LINE4 L. 1237 mm. | 891-0825 | Visière X-LINE4 L. 1237 mm. En aluminium brut. Peinture sur demande. | 5.00 |
| Visière X-LINE4 L. 1537 mm. | 891-0830 | Visière X-LINE4 L. 1537 mm. En aluminium brut. Peinture sur demande. | 6.00 |