810-7650

X-LINE4 RGBW DMX

Description

IP66, Classe I, IK06. Profil aluminium anodisé incolore. PMMA clair. Joint silicone. Fixation sur deux équerres en aluminium anodisé. Visserie inox avec traitement anti couple galvanique Delta Seal®. Visière en option en aluminium brut, RAL à déterminer à la commande.
Optiques : 2x6°, 2x11°, 2x23°, 40x15°
Réglette 230V à LED puissance, pour l'éclairage extérieur. NE PAS ENCASTRER.

Poids	4.5 kg
Distribution de la lumière	symmetric linear, asymmetric beam [40x15°]
Source lumineuse	LED-FX-72/51W / 330/250mA - RGB-4K
IRC	0
Alimentation électrique	ballast électronique [DMX]
LEDs	18
Rated input power	77.7 W
Flux lumineux nominal (lm)	
LED Lumen	237
Total Lumen	4266
Tj	85
Rated lumens (lm)	
LED Lumen	147.4
Total Lumen	2653.5
Ta	25

WE-EF Switzerland AG
Himmelrichstrasse 6, 6003 Luzern - Téléphone: +41 22 752 49 94
info.switzerland@we-ef.com - https://we-ef.com/ch_fr
Sous réserve de modifications techniques et d'erreurs. - Généré le 04/12/2025

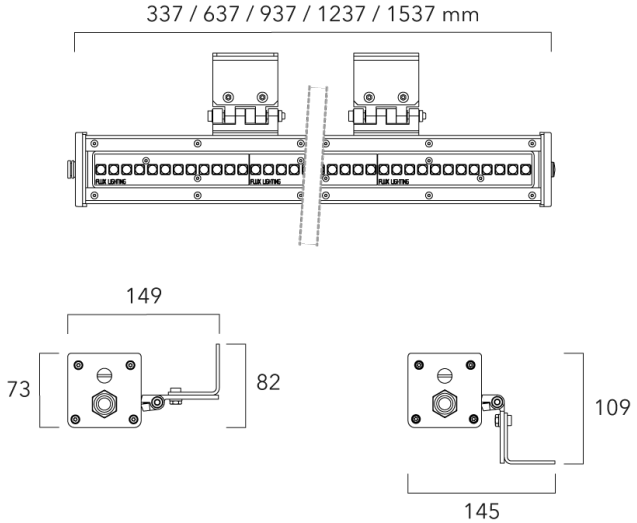

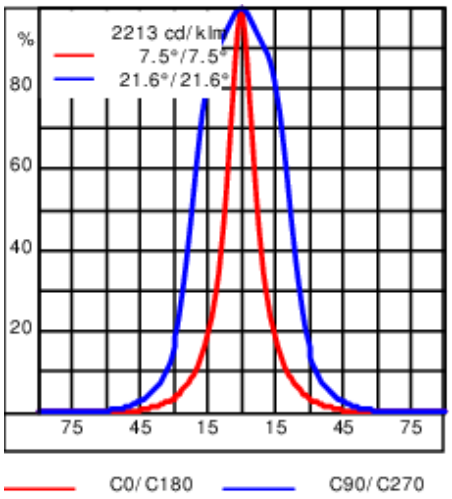

Spécifications

Description du matériel

Corps	Profil aluminium anodisé incolore. PMMA clair.
Lentille	IRC70. LED de puissance monochrome.
Couleurs	
Joint	Joint silicone
Visserie	Visserie imperdable inox avec traitement anti couple galvanique Delta Seal®.
IP	IP66
IK	IK08

Description électrique

Alimentation électrique	Alimentation et protection contre la foudre et les surtensions intégrée 10kV / 5kA.
Driver	DMX
Power factor	> 0.9
Protection contre les surtensions	10 kV / 5kA

Informations complémentaires

Durée de vie	Ta=30° L80 B10 > 60 000 heures
Garantie	Garantie 5ans : sur module LED et driver (voir les conditions FLUX).