105-0340

CFT540-CC LED

Description

Changement de couleurs RGBW/RGBA. IP66. Classe I. IK08. Corps en fonte d'aluminium. Visserie inox avec traitement PCS. Protection contre la corrosion 5CE. Vasque autonettoyante en polycarbonate, RFC® (technologie Reflection Free Contour). Joint silicone CCG® (compression contrôlée). Modules LED interchangeables avec dissipateur de chaleur. DMX interface. Lentille LED avec technologie OLC® (mono optique multidirectionnelle) pour la maîtrise du flux et l'uniformité de l'éclairage.
ULR = 0%. Code de flux CIE n°3. Ce luminaire respecte l'Arrêté TREP 1831126A.

Poids	13.30 kg
Types photométries	[C50] Circulaire symétrique
Type de Lampes	LED-36/95W/230mA - RGBA (PCA)
IRC	20
Alimentation électrique	DMX
LEDs	36
Rated input power	99 W
Flux lumineux nominal (lm)	
LED Lumen	245
Total Lumen	8820
Tj	85
Rated lumens (lm)	
LED Lumen	200.7
Total Lumen	7225
Ta	25

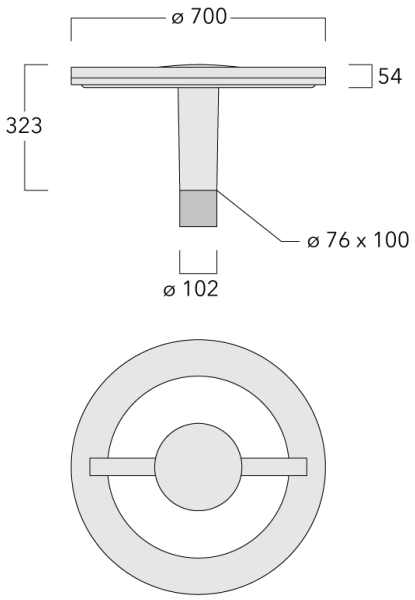

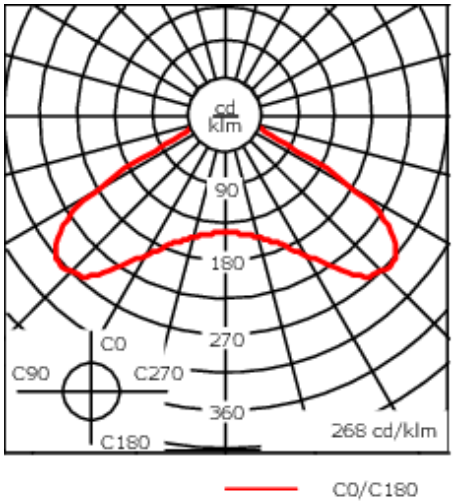

Spécifications

Description du matériel

Corps	Corps en fonte d'aluminium, visserie inox avec traitement PCS
Lentille	PMMA, technologie OLC®
Couleurs	Peinture poudre disponible avec 35 couleurs différents
Joint	Joint silicone CCG®
Visserie	PCS Inox avec recovrement polymère
IP	IP66
IK	IK08
Protection contre la corrosion	5CE
Surface exposée au vent	0.24 m²

Description électrique

Alimentation électrique	220-240V / 50-60 Hz
Driver	Driver électronique. DMX
Power factor	> 0.9
Protection contre les surtensions	6/6 kV (optional SP10)

Informations complémentaires

Durée de vie	Ta=25° L90B10 > 90000h
CLASSE D'EFFICACITÉ ÉNERGÉTIQUE	

Control

DMX Wireless Antenna

Description	Code produit
Antenna RF 5dB	430-0036
Antenna RF1.8dB	430-0018