105-0343

CFT540-CC LED

Beschreibung

RGBW/RGBA Farbwechsler. IP66, SKI. IK08. Korrosionsbeständiger Aluminiumguss. PCS beschichtete Edelstahlschrauben. 5CE Korrosionsschutz. CCG® Controlled Compression Gasket Silikondichtung. RFC® Reflection Free Contour Abdeckung. Eingebaute elektronische Betriebsgeräte, thermisch getrennt. DMX Schnittstelle. CAD-optimierte OLC® One LED Concept Technik zur Lichtlenkung und Entblendung. Eingebaute LED Platine. Die Leuchte wird anschlussfertig geliefert und muss zur Installation nicht geöffnet werden.

Gewicht	13.30 kg
Lichtverteilung	rechteckig [R]
Lichtquelle	LED-36/95W/230mA - RGBA (PCA)
CRI	20
Netz	EVG [DMX]
LEDs	36
Bemessungsleistung	99 W
Nominal Lichtstrom (lm)	
LED Lumen	245
Total Lumen	8820
Tj	85
Bemessungslichtstrom (lm)	
LED Lumen	189.7
Total Lumen	6828.5
Ta	25

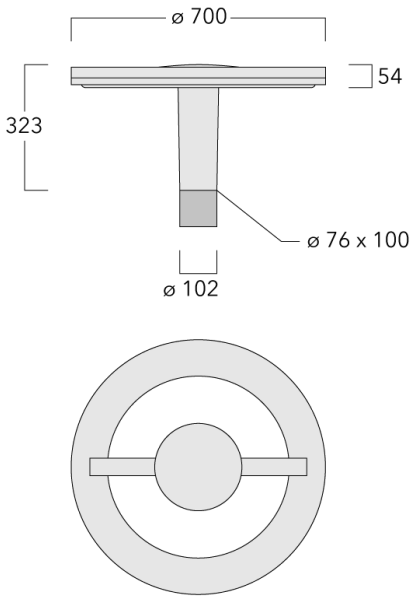

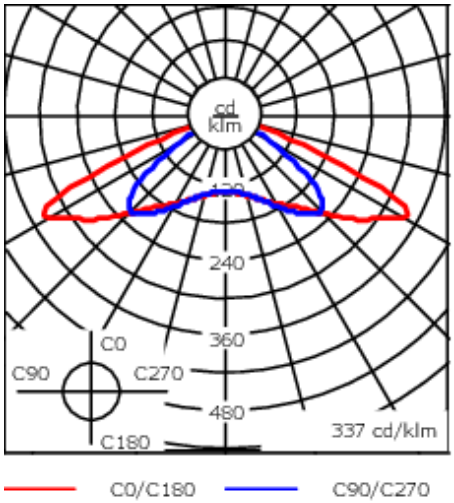

Spezifikationen

Materialbeschreibung

Gehäuse	Korrosionsbeständiger Aluminiumguss
Abdeckung	PMMA RFC® Reflection Free Contour technology
Farben	RAL9004 Signalschwarz RAL9006 Weißaluminium RAL9007 Graualuminium RAL7016 Anthrazitgrau RAL9016 Verkehrsweiß
Dichtung	CCG® Silikondichtung
Schrauben	PCS beschichtete Edelstahlschrauben
Schutzart	IP66
Schlagfestigkeit	IK08
Korrosionsbeständigkeit	5CE
Windangriffsfläche	0.24 m²

Elektrische Beschreibung

Netz	220-240V / 50-60 Hz
Netzgerät / Vorschaltgerät	Eingebaute elektronische Betriebsgeräte. DMX
Leistungsfaktor	> 0.9
Überspannungsschutz	6/6 kV (optional SP10)

Weitere Informationen

Lebensdauer	Ta=25° L90B10 > 90000h
ENERGIEEFFIZIENZKLASSE	E (Lichtquelle)

Elektrisches Zubehör

DMX Wireless Scheinwerfer

Beschreibung	Artikelnummer
DMX Communication IN&OUT + Power Supply Cable	430-0012

Steuerung

DMX Wireless Antenna

Beschreibung	Artikelnummer
Antenne RF 5dB	430-0036
Antenne RF1.8dB	430-0018