105-0343

CFT540-CC LED

Description

Changement de couleurs RGBW/RGBA. IP66. Classe I. IK08. Corps en fonte d'aluminium. Visserie inox avec traitement PCS. Protection contre la corrosion 5CE. Vasque autonettoyante en polycarbonate, RFC® (technologie Reflection Free Contour). Joint silicone CCG® (compression contrôlée). Modules LED interchangeables avec dissipateur de chaleur. DMX interface. Lentille LED avec technologie OLC® (mono optique multidirectionnelle) pour la maîtrise du flux et l'uniformité de l'éclairage.
ULR = 0%. Code de flux CIE n°3. Ce luminaire respecte l'Arrêté TREP 1831126A.

Poids	13.30 kg
Types photométries	symétrique, lentille diffusante rectangulaire [R]
Type de Lampes	LED-36/95W/230mA - RGBA (PCA)
IRC	20
Alimentation électrique	DMX
LEDs	36
Rated input power	99 W
Flux lumineux nominal (lm)	
LED Lumen	245
Total Lumen	8820
Tj	85
Rated lumens (lm)	
LED Lumen	189.7
Total Lumen	6828.5
Ta	25

WE-EF LUMIERE
ZAC de Chesnes Nord, 6 Rue de Brisson, CS80330, 38290 Satolas et Bonce - Téléphone: +33 4 74 99 14 44
info.france@we-ef.com - https://we-ef.com/fr
Sous réserve de modifications techniques et d'erreurs. - Généré le 05/12/2025

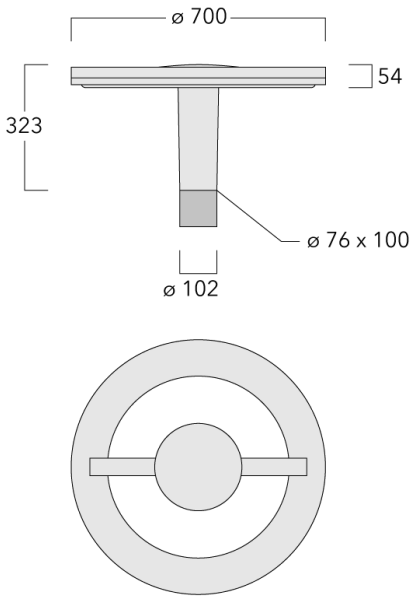

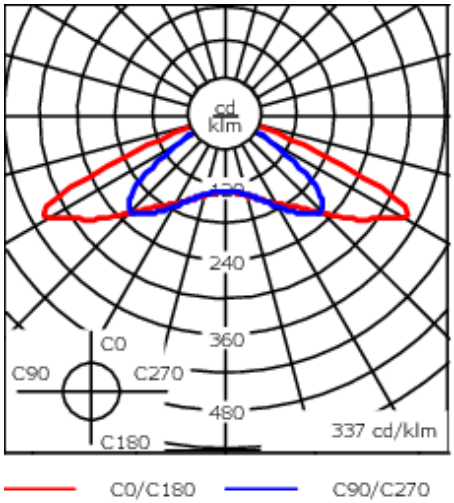

Spécifications

Description du matériel

Corps	Corps en fonte d'aluminium, visserie inox avec traitement PCS
Lentille	PMMA, technologie OLC®
Couleurs	Peinture poudre disponible avec 35 couleurs différents
Joint	Joint silicone CCG®
Visserie	PCS Inox avec recovrement polymère
IP	IP66
IK	IK08
Protection contre la corrosion	5CE
Surface exposée au vent	0.24 m^2

Description électrique

Alimentation électrique	220-240V / 50-60 Hz
Driver	Driver électronique. DMX
Power factor	> 0.9
Protection contre les surtensions	6/6 kV (optional SP10)

Informations complémentaires

Durée de vie	Ta=25° L90B10 > 90000h
CLASSE D'EFFICACITÉ ÉNERGÉTIQUE	

Control

DMX Wireless Antenna

Description	Code produit
Antenna RF 5dB	430-0036
Antenna RF1.8dB	430-0018