# 102-0997

## AFL120-R2S

**Beschreibung**

R2S. IP66, SKIII. IK08. Korrosionsbeständiger Aluminiumguss. PCS beschichtete Edelstahlschrauben. 5CE Korrosionsschutz. CCG® Controlled Compression Gasket Dichtung. Abdeckung aus reflektionsfreiem Sicherheitsglas, abklappbar. Eingebauter LED Treiber, PWM Interface (DALI, Analog Dimming Interface auf Anfrage). Die Leuchte hat einen Eingang für die 24V DC Versorgungsspannung. Steuerungen oder Sensoren sind nicht im Lieferumfang enthalten und müssen je nach gewähltem Solarsystem separat bestellt werden. CAD-optimierte OLC® One LED Concept Technik zur Lichtlenkung und Entblendung. Eingebaute WE-EF LED Platine (Zhaga Book 15 konform). Die Leuchte wird anschlussfertig geliefert und muss zur Installation nicht geöffnet werden. Drehbarer Stutzen, zur Verwendung der Leuchte zur Aufsatz- und Ansatzmontage. Bei Bestellung bitte angeben.

Zopfmaß Ø 76 x 100 mm. Ø 60 x 100 mm oder 42 x 100 mm optional erhältlich, bei Bestellung bitte angeben.

Für eine individuelle Lösung, die genau auf Ihre Bedürfnisse abgestimmt ist, wenden Sie sich bitte direkt an WE-EF oder an Ihren lokalen WE-EF-Vertriebsmitarbeiter.

Photometrische Dateien (IES, LDT) für Lichtverteilungen [S70] [R60] [A61] [P66] mit Backlight Shield auf Anfrage.

| | |
|---|---|
| Gewicht | 7.00 kg |
| Lichtverteilung | asymmetrisch seitlich, engstrahlend [P66] |
| Lichtquelle | LED-24/36W / 500 mA - 3000 K |
| CRI | 80 |
| Netz | EVG |
| LEDs | 24 |
| Bemessungsleistung | 39 W |
| **Nominal Lichtstrom (lm)** | |
| LED Lumen | 215 |
| Total Lumen | 5160 |
| Tj | 85 |
| **Bemessungslichtstrom (lm)** | |
| LED Lumen | 180 |
| Total Lumen | 4320.6 |
| Ta | 25 |

**WE-EF Switzerland AG**
Himmelrichstrasse 6, 6003 Luzern - Tel: +41 41 210 49 95
info.switzerland@we-ef.com - https://we-ef.com/ch_de

*** WICHTIG: Solarmodul nicht im Lieferumfang enthalten (Lieferung durch Drittanbieter) ***

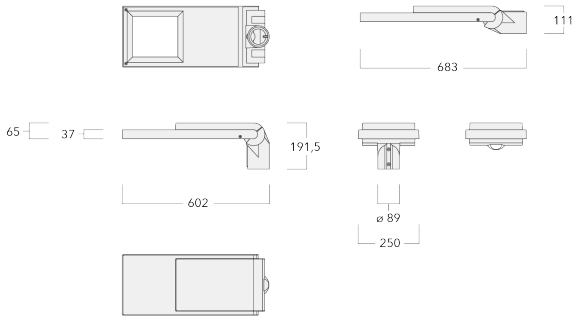


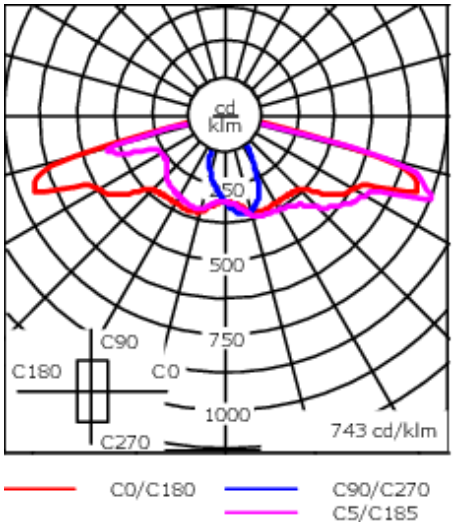


# Spezifikationen

## Materialbeschreibung

| | |
|---|---|
| Gehäuse | Korrosionsbeständiger Aluminiumguss |
| Abdeckung | Sicherheitsglas, entspiegelt |
| Farben | RAL9004 Signalschwarz<br>RAL9007 Graualuminium<br>RAL7016 Anthrazitgrau<br>RAL9016 Verkehrsweiß |
| Dichtung | CCG® Controlled Compression Gasket |
| Schrauben | PCS beschichtete Edelstahlschrauben |
| Schutzart | IP66 |
| Schlagfestigkeit | IK08 |
| Korrosionsbeständigkeit | 5CE |
| Windangriffsfläche | 0.146 $m^2$ |

## Elektrische Beschreibung

| | |
|---|---|
| Netz | 24V DC (0 HZ) Batteriespannung |
| Netzgerät / Vorschaltgerät | PWM. DALI und Analog Dimming auf Anfrage |
| Überspannungsschutz | 75-100V automatic recovery |

## Weitere Informationen

| | |
|---|---|
| Lebensdauer | Ta=25° L90B10 > 90000h |
| Energieeffizienzklasse | C-D (Lichtquelle) |

# Montagezubehör

## Vogelschutz

| Beschreibung | Artikelnummer |
|---|---|
| BD Vogelabwehr | 430-0015 |

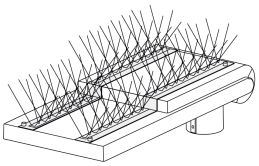

## Adapter

| Beschreibung | Artikelnummer |
|---|---|
| Adapter AFL100 | 102-0392 |

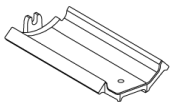

# Optisches Zubehör

## Backlight shield
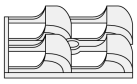
| Beschreibung | Artikelnummer | Weitere Informationen |
|---|---|---|
| LS180 | 430-0029 | Blendschutz zur Reduktion des rückseitigen Streulichts.<br>Blendschutz werkseitig eingebaut oder als Nachrüstsatz erhältlich.<br>Geeignet für [S61] [S65] [S66] [S70] [S71] [R60] [R61] [P66] [Q66] [A61] Linsen. Bei der Bestellung bitte angeben. |