134-1396

DOC240 LED

Beschreibung

IP66, SKI. SKII auf Anfrage. IK07. Korrosionsbeständiger Aluminiumguss. PCS beschichtete Edelstahlschrauben. 5CE Korrosionsschutz. Silikondichtung. Sicherheitsglas, abklappbar. Rahmen mit Sicherungsscharnier. Zwei Kabeleinführungen. Eingebaute elektronische Betriebsgeräte, thermisch getrennt. CAD-optimierte OLC® One LED Concept Technik zur Lichtlenkung und Entblendung. Eingebaute LED Platine.

Für die Montage in Betondecken wird ein Einbautopf benötigt, der separat bestellt werden muss. Deckenbündige oder erhabene Montage.

Leuchte zur Installation in chlorhaltigen Atmosphären wie z.B. in Schwimmbädern auf Anfrage, bei Bestellung bitte angeben.

Gewicht	4.00 kg
Lichtverteilung	symmetrisch breitstrahlend [B]
Lichtquelle	LED-24/48W / 700 mA - 3000 K
CRI	80
Netz	EVG
LEDs	24
Bemessungsleistung	54 W
Nominal Lichtstrom (lm)	
LED Lumen	290
Total Lumen	6960
Tj	85
Bemessungslichtstrom (lm)	
LED Lumen	224.5
Total Lumen	5388.5
Ta	25

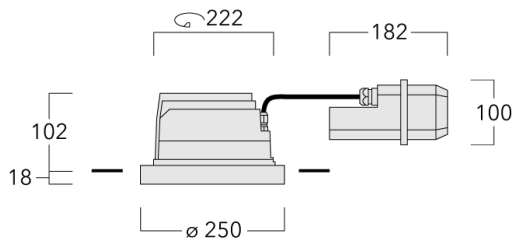

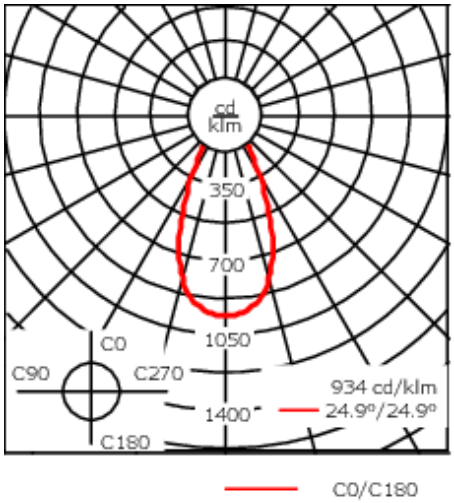

Spezifikationen

Materialbeschreibung

Gehäuse	Korrosionsbeständiger Aluminiumguss
Abdeckung	Sicherheitsglas, abklappbar
Farben	RAL9004 Signalschwarz RAL9007 Graualuminium RAL7016 Anthrazitgrau RAL9016 Verkehrsweiß
Dichtung	Silikondichtung
Schrauben	PCS beschichtete Edelstahlschrauben
Schutzart	IP66
Schlagfestigkeit	IK07
Korrosionsbeständigkeit	5CE

Elektrische Beschreibung

Netz	220-240V / 50-60 Hz
Netzgerät / Vorschaltgerät	Standard. Variante mit DALI erhältlich, bei Bestellung bitte angeben.

Weitere Informationen

Lebensdauer	Ta=25° L90B10 > 90000h
Energieeffizienzklasse	C-D (Lichtquelle)

Montagezubehör

Einbautopf, erhabene Montage

Beschreibung	Artikelnummer	A	B	C1	C
Einbautopf BDO24-I	134-0798	570	305	285	270

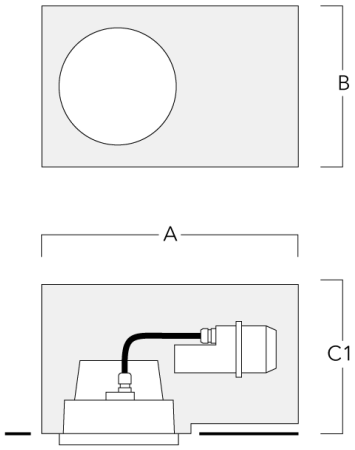

Einbautopf, bündige Montage

Beschreibung	Artikelnummer	A	B	C1	C
Einbautopf BDO24-II	134-1162	573	305	303	270

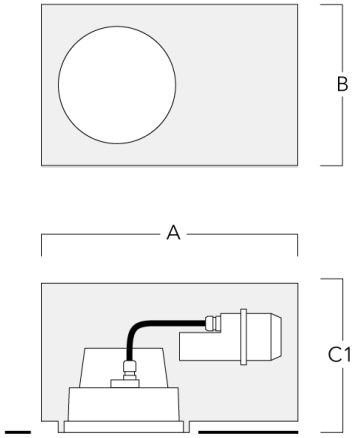

Einbautopf, bündige - reduzierte Einbautiefe

Beschreibung	Artikelnummer	A	B	C1
Einbautopf BDO24-II-RE	134-1714	574	305	227

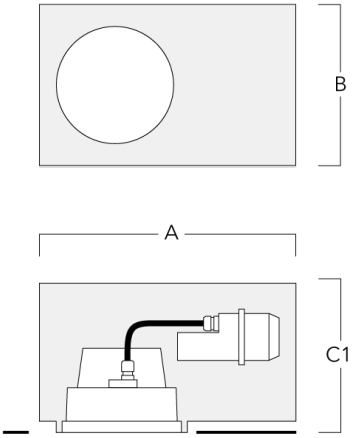

Einbautopf, erhaben - reduzierte Einbautiefe

Beschreibung	Artikelnummer	A	B	C1
Einbautopf BDO24-I-RE	134-1717	574	305	209

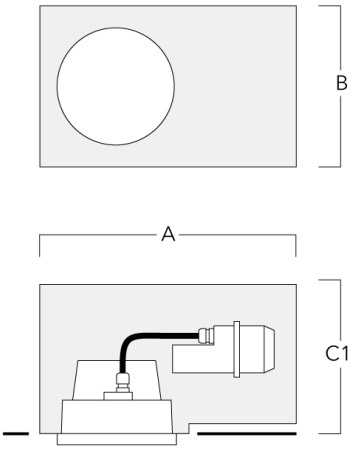

Einbautopf, bündig mit Schattenfuge - reduzierte Einbautiefe

Beschreibung	Artikelnummer	A	B	C1
Einbautopf BDO24-III-RE	134-1718	573	305	227

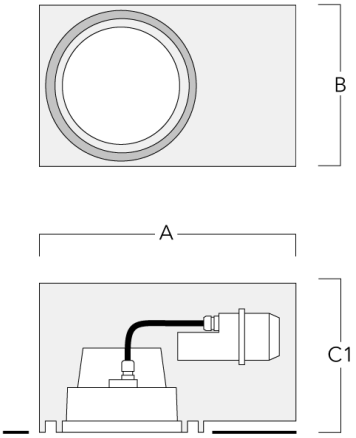

Optisches Zubehör

Streulinse allseitig

Beschreibung	Artikelnummer	C1
IO-360-DAC/DOC240-LED	134-1441	191

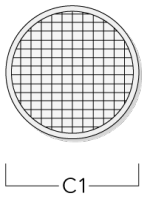

Wabenblende

Beschreibung	Artikelnummer	C1
Wabenblende	134-1445	191

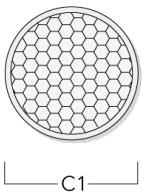

Wallwash Linse

Beschreibung	Artikelnummer	C1
IO-20-WW-DAC/DOC240-LED	134-1492	191

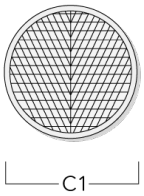

Streulinse bandförmig

Beschreibung	Artikelnummer	C1
IO-180-DAC/DOC240-LED	134-1382	191

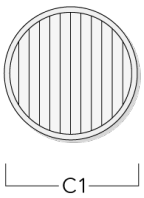

Steuerung

DALI interface

Beschreibung	Artikelnummer	C
DALI interface	430-0013	90