134-1400+134-1382

DOC240 LED

Description

IP66, Classe I. Classe II sur demande. IK07. Corps en fonte d'aluminium. Visserie inox avec traitement PCS. Protection contre la corrosion 5CE. Joint silicone. Verre de sécurité. Deux entrées de câble.
Luminaire pilotable en DALI.

Pour le montage dans un plafond en béton, nous conseillons l'emploi d'un boîtier d'encastrement.

Poids	4.00 kg
Distribution de la lumière	faisceau symétrique, ultra intensif [EE]
Source lumineuse	LED-24/48W / 700 mA - 3000 K
IRC	80
Alimentation électrique	ballast électronique
LEDs	24
Rated input power	54 W
Flux lumineux nominal (lm)	
LED Lumen	290
Total Lumen	6960
Tj	85
Rated lumens (lm)	
LED Lumen	249.4
Total Lumen	5986.1
Ta	25

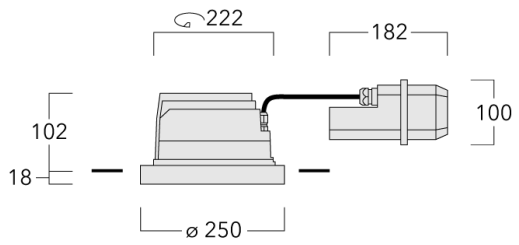

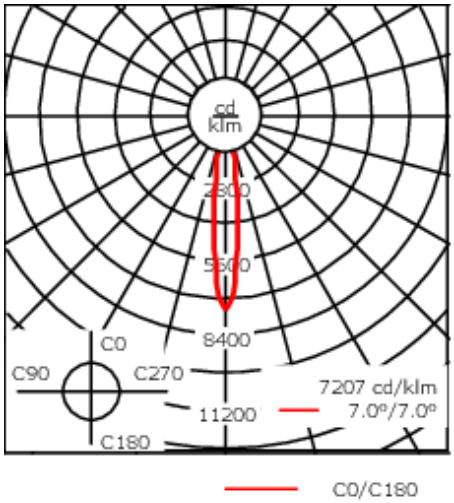

Spécifications

Description du matériel

Corps	Corps en fonte d'aluminium, visserie inox avec traitement PCS
Lentille	Verre de sécurité sur charnière
Couleurs	RAL9004 Noir de sécurité RAL9007 Aluminium gris RAL7016 Gris anthracite RAL9016 Blanc signalisation
Joint	Joint silicone
Visserie	PCS Polymer Coated Stainless Steel Hardware
IP	IP66
IK	IK07
Protection contre la corrosion	5CE

Description électrique

Alimentation électrique	220-240V / 50-60 Hz
Driver	Standard - version DALI disponible en option

Informations complémentaires

Durée de vie	Ta=25° L90B10 > 90000h
Classe d'efficacité énergétique	C-D

Accessoires d'installation

Pots d'encastrement, Finition en débord

Description	Référence	A	B	C1	C
Pots d'encastrement BDO24-I	134-0798	570	305	285	270

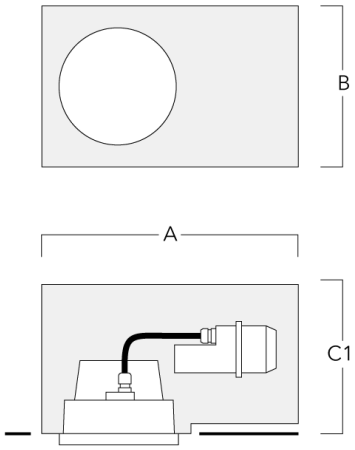

Pots d'encastrement, Finition à fleur

Description	Référence	A	B	C1	C
Pots d'encastrement BDO24-II	134-1162	573	305	303	270

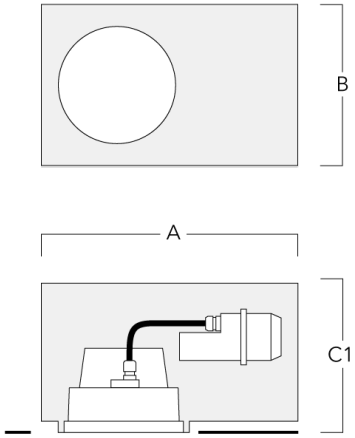

Pots d'encastrement

Description	Référence	A	B	C1
Pots d'encastrement BDO24-II-RE	134-1714	574	305	227

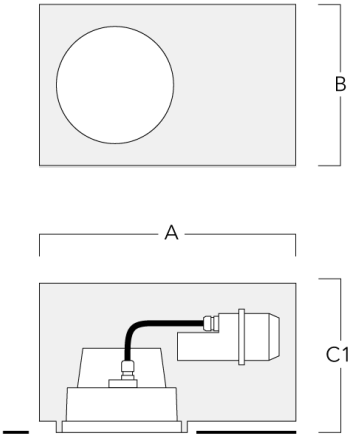

Pots d'encastrement BDO24-I-RE	134-1717	574	305	209

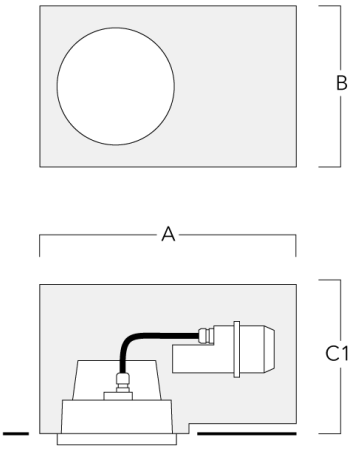

Installation blockout, flush with shadow line - reduced depth

Description	Référence	A	B	C1
Pots d'encastrement BDO24-III-RE	134-1718	573	305	227

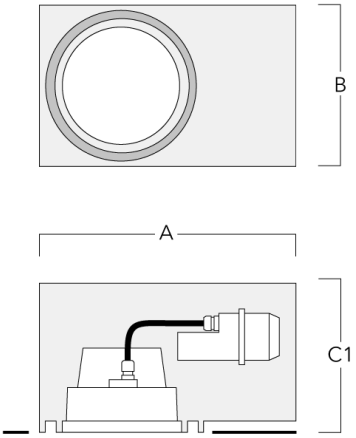

Accessoires Optiques

Lentille e'largissante

Description	Référence	C1
IO-360-DAC/DOC240-LED	134-1441	191

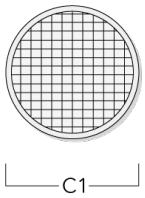

Grille nid d'abeille

Description	Référence	C1
Grille nid d'abeille	134-1445	191

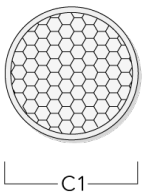

Lentille rasante

Description	Référence	C1
IO-20-WW-DAC/DOC240-LED	134-1492	191

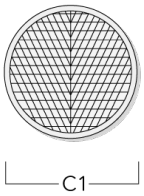

Lentille ovalisante

Description	Référence	C1
IO-180-DAC/DOC240-LED	134-1382	191

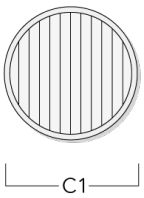

Control

DALI interface

Description	Référence	C
DALI interface	430-0013	90