# 185-7684+185-9612

## ETC120-GB LED

**Beschreibung**

IP67*, SKI. SKII auf Anfrage. IK10+. Nicht rostender Edelstahl, PCS beschichtete Edelstahlschrauben. Silikondichtung. Sicherheitsglas. Maximale statische Last 5000 kg. Die Leuchten sind übergeh- und mit geringer Geschwindigkeit überrollbar. Vergossene und angeschlossene 1,5 m lange Anschlussleitung mit Knickschutz, PVC frei. Eingebaute elektronische Betriebsgeräte, thermisch getrennt. Ein- und Ausbau des Gerätechassis ohne Werkzeug. CAD-optimierte OLC® One LED Concept Technik zur Lichtlenkung und Entblendung. Eingebaute LED Platine. Gimbal 355° dreh- und 20° schwenkbar. Variante mit 2200 K erhältlich, bei Bestellung bitte angeben.

Für die Montage wird ein Einbautopf benötigt, der separat bestellt werden muss.

Ausführung mit rutschhemmender Keramikbeschichtung ASC nach DIN 51130 (Trittbewertungsgruppe 10) auf Anfrage erhältlich.

Die Leuchte ist nicht für den dauerhaften Unterwasserbetrieb geeignet und muss bei Überflutung abgeschaltet werden.

* Zusätzlich geprüft mit IP66, IP67, IP68 0,1 bar 3h, bis zu

| | |
|---|---|
| Gewicht | 3.90 kg |
| Lichtverteilung | bandförmig extrem engstrahlend, 'sharp cut-off' [EES] |
| Lichtquelle | LED-3/6W / 700 mA - 4000 K |
| CRI | 80 |
| Netz | EVG |
| LEDs | 3 |
| Bemessungsleistung | 7.7 W |
| **Nominal Lichtstrom (lm)** | |
| LED Lumen | 246 |
| Total Lumen | 738 |
| Tj | 85 |
| **Bemessungslichtstrom (lm)** | |
| LED Lumen | 187 |
| Total Lumen | 561 |
| Ta | 25 |

**WE-EF Switzerland AG**
Himmelrichstrasse 6, 6003 Luzern - Tel: +41 41 210 49 95
info.switzerland@we-ef.com - https://we-ef.com/ch_de

1 m Tiefe nach DIN EN 60598 und IP69K/80° nach DIN EN 60529.

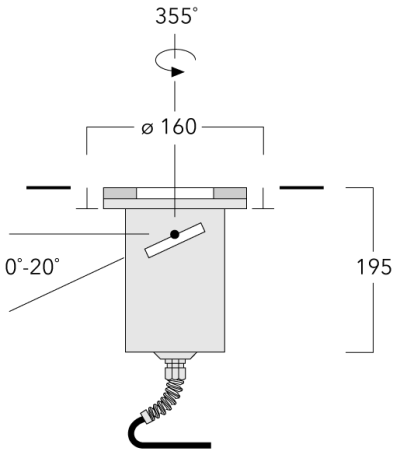


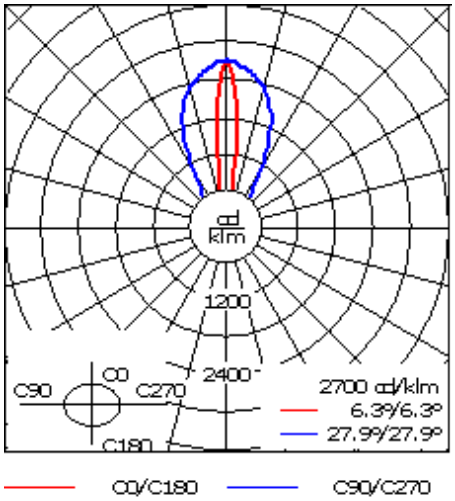


# Spezifikationen

## Materialbeschreibung

| | |
|---|---|
| Gehäuse | Nicht rostender Edelstahl |
| Abdeckung | Sicherheitsglasscheibe; max. statische Last 5000 kg |
| Farben | Edelstahl |
| Dichtung | Silikondichtung |
| Schrauben | PCS beschichtete Edelstahlschrauben |
| Schutzart | IP67 |
| Schlagfestigkeit | IK10+ |

## Elektrische Beschreibung

| | |
|---|---|
| Netz | 220-240V / 50-60 Hz |
| Netzgerät / Vorschaltgerät | Eingebaute elektronische Betriebsgeräte |
| Leistungsfaktor | > 0.9 |

## Weitere Informationen

| | |
|---|---|
| Lebensdauer | Ta=25° L90B10 > 90000h |
| Energieeffizienzklasse | C-D (Lichtquelle) |

# Montagezubehör

## Montageabdeckung

| Beschreibung | Artikelnummer | C1 |
|---|---|---|
| Montageabdeckung BE | 185-0796 | 160 |

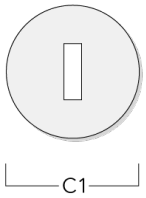


## Bodeneinbautopf

| Beschreibung | Artikelnummer | D1 | D2 | H1 | Gewicht (kg) | D | H |
|---|---|---|---|---|---|---|---|
| Einbautopf, Kunststoff | 185-0923 | 160 | 225 | 300 | 1 | 160/225 | 300 |

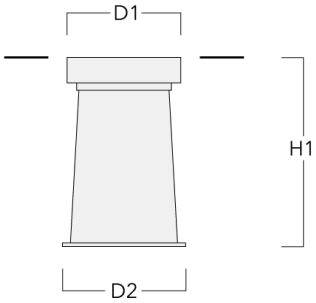

# Elektrisches Zubehör

## Verbindungsmuffe

| Beschreibung | Artikelnummer | C1 | M1 | M2 |
|---|---|---|---|---|
| Verbindungsmuffe SJB130 | 185-1624 | 146 | Ø 10 | Ø 12 - 19 |

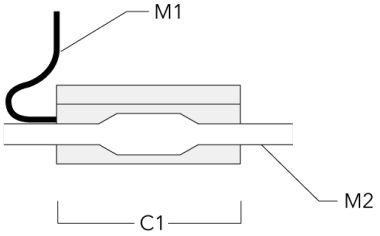

# Optisches Zubehör

## Streulinse allseitig

| Beschreibung | Artikelnummer | C1 |
|---|---|---|
| Streulinse IO-360 allseitig | 185-2865 | 60 |

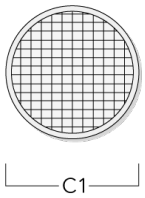


## Streulinse bandförmig
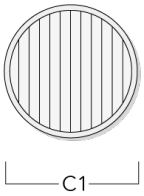
| Beschreibung | Artikelnummer | C1 |
|---|---|---|
| Streulinse IO-180 bandförmig | 185-9612 | 60 |