185-7684+185-9612

ETC120-GB LED

Description

IP67*, Classe I. Classe II sur demande. IK10+. Caisson et collerette en acier inoxydable. Visserie inox avec traitement PCS. Joint silicone. Verre de sécurité. Charge admissible 5 tonnes. Passage des véhicules autorisé à faible vitesse. Câble d'alimentation de 1.5m monté, scellé et résiné en usine. (Dé)montage du châssis sans outils. Inclinable à 20° et rotatif sur 355°.
Verre antidérapant disponible en option. Version en 2200K disponible. À préciser lors de la demande de devis.

Le luminaire n'est pas adapté à un fonctionnement permanent sous l'eau et doit être éteint en cas d'inondation.

* Testé en plus selon IP66, IP67, IP68 0,1 bar 3h, jusqu'à 1 m de profondeur selon DIN EN 60598 et IP69K/80° selon DIN EN 60529.

Poids	3.90 kg
Distribution de la lumière	faisceau symétrique ovalisante, ultra intensif, 'cut-off'
Source lumineuse	LED-3/6W / 700 mA - 4000 K
IRC	80
Alimentation électrique	ballast électronique
LEDs	3
Rated input power	7.7 W
Flux lumineux nominal (lm)	
LED Lumen	246
Total Lumen	738
Tj	85
Rated lumens (lm)	
LED Lumen	187
Total Lumen	561
Ta	25

WE-EF Switzerland AG
Himmelrichstrasse 6, 6003 Luzern - Téléphone: +41 22 752 49 94
info.switzerland@we-ef.com - https://we-ef.com/ch_fr

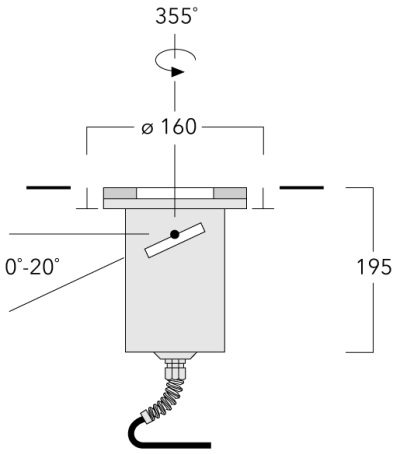

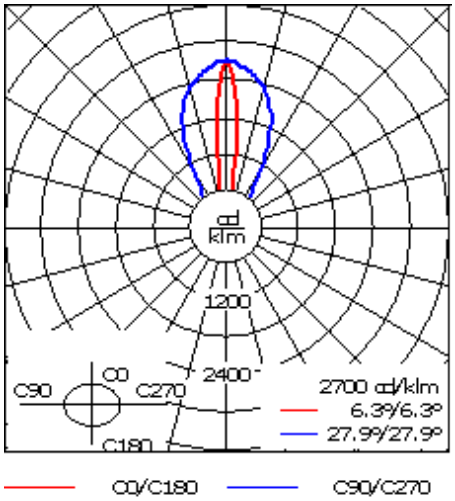

Spécifications

Description du matériel

Corps	Caisson et collerette en acier inoxydable. Visserie inox avec traitement PCS.
Lentille	Lentille LED en PMMA. Verre de sécurité. Passage des véhicules autorisé à faible vitesse.
Couleurs	Acier inoxydable
Joint	Joint silicone
Visserie	PCS Inox avec recovrement polymère
IP	IP67
IK	IK10+
Protection contre la corrosion	5CE

Description électrique

Alimentation électrique	220-240V / 50-60 Hz
Driver	Driver électronique
Power factor	> 0.9

Informations complémentaires

Durée de vie	Ta=25° L90B10 > 90000h
Classe d'efficacité énergétique	C-D

Accessoires d'installation

Plaque de montage

Description	Référence	C1
Plaque de montage BE12	185-0796	160

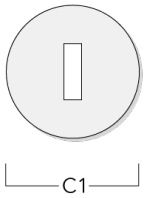

Pots d'encastrement

Description	Référence	D1	D2	H1	Poids (kg)	D	H
BET12 Pot d'encastrement	185-0923	160	225	300	1	160/225	300

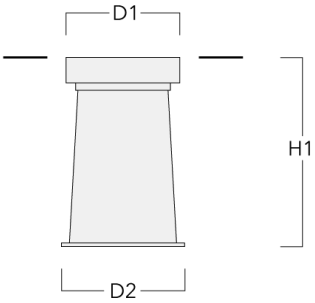

Accessoires Électriques

Boite de dérivation étanche

Description	Référence	C1	M1	M2
Boite de dérivation étanche démontable à gel à mémoire SJB	185-1624	146	Ø 10	Ø 12 - 19

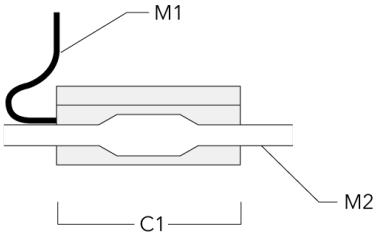

Accessoires Optiques

Lentille e'largissante

Description	Référence	C1
Lentille IO-360	185-2865	60

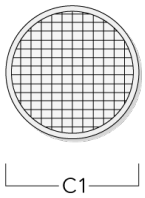

Lentille ovalisante
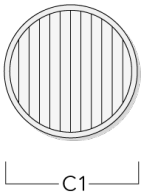
Description	Référence	C1
Lentille IO-180	185-9612	60