WE-EF Switzerland AG
Himmelrichstrasse 6, 6003 Luzern - Tel: +41 41 210 49 95
info.switzerland@we-ef.com - https://we-ef.com/ch_de

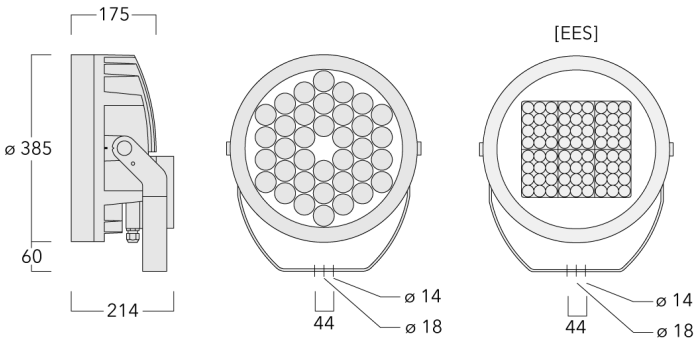

Beschreibung

IP66, SKI. SKII auf Anfrage. IK07. Korrosionsbeständiger Aluminiumguss. PCS beschichtete Edelstahlschrauben. 5CE Korrosionsschutz. CCG® Controlled Compression Gasket Silikondichtung. Sicherheitsglas. Eine Kabelverschraubung, eine zweite Kabelverschraubung zur Durchverdrahtung auf Anfrage. Eingebaute elektronische Betriebsgeräte, thermisch getrennt. CAD-optimierte OLC® One LED Concept Technik zur Lichtlenkung und Entblendung. Eingebaute LED Platine. 1-10V, DALI Schnittstelle oder Eco Step Dim® auf Anfrage. Maximal ein internes Zubehörteil möglich. Variante mit 2200 K bis max. 1050 mA erhältlich, nicht für [EES] Version. Bei Bestellung bitte angeben.

Spezifikationen

Materialbeschreibung

Gehäuse	Korrosionsbeständiger Aluminiumguss			
Abdeckung	Safety glass lens			
Farben	RAL9004	RAL9016	RAL7016	RAL9007
	Signalschwarz	Verkehrsweiß	Anthrazitgrau	Graualuminium
Dichtung	CCG® Silikondichtung			
Schrauben	PCS beschichtete Edelstahlschrauben			
Schutzart	IP66			
Schlagfestigkeit	IK07			
Korrosionsbeständigkeit	5CE			

Elektrische Beschreibung

Netz	220-240V / 50-60 Hz
Netzgerät / Vorschaltgerät	Standard. Variante mit DALI erhältlich, bei Bestellung bitte angeben.
Überspannungsschutz	6/6 kV (optional SP10)
Energieeffizienz	C-D (Lichtquelle)

Weitere Informationen

Windangriffsfläche	0.116 m^2
Lebensdauer	Ta=25° L90B10 > 90000h

Auswahl

Lichtverteilung

- [M] symmetrisch mediumstrahlend
- [E] symmetrisch engstrahlend
- [EE] symmetrisch extrem engstrahlend
- [B] symmetrisch breitstrahlend
- [EES] symmetrisch extrem engstrahlend, sharp cut-off

Farbtemperaturen	Nominal Watt
3000K	72 W
	108 W
4000K	155 W
	144 W
2700K	

WE-EF Switzerland AG
Himmelrichstrasse 6, 6003 Luzern - Tel: +41 41 210 49 95
info.switzerland@we-ef.com - https://we-ef.com/ch_de

Konfigurationen

Lichtverteilung	Artikelnummer	Lichtquelle	Bemessungs-lichtstrom	Bemessungs-leistung	CRI
[B] symmetrisch breitstrahlend	139-2257	LED-36/72W/2700K	8353.3 lm	72 W	80
	139-1955	LED-36/72W/3000K	8972.1 lm	72 W	80
	139-1956	LED-36/72W/4000K	9590.9 lm	72 W	80
	139-2254	LED-36/108W/2700K	12684.7 lm	108 W	80
	139-1959	LED-36/108W/3000K	13303.5 lm	108 W	80
	139-1960	LED-36/108W/4000K	13922.2 lm	108 W	80
	139-2230	LED-36/155W/2700K	15544.3 lm	155 W	80
	139-1963	LED-36/155W/3000K	16441.1 lm	155 W	80
	139-1964	LED-36/155W/4000K	17188.5 lm	155 W	80
[E] symmetrisch engstrahlend	139-2259	LED-36/72W/2700K	8283 lm	72 W	80
	139-1808	LED-36/72W/3000K	8896.5 lm	72 W	80
	139-1809	LED-36/72W/4000K	9510.1 lm	72 W	80
	139-2256	LED-36/108W/2700K	12577.9 lm	108 W	80
	139-1793	LED-36/108W/3000K	13191.4 lm	108 W	80
	139-1794	LED-36/108W/4000K	13805 lm	108 W	80
	139-2231	LED-36/155W/2700K	15351 lm	155 W	80
	139-1799	LED-36/155W/3000K	16236.7 lm	155 W	80
	139-1800	LED-36/155W/4000K	16974.7 lm	155 W	80
[EE] symmetrisch extrem engstrahlend	139-2267	LED-36/72W/2700K	8715.9 lm	72 W	80
	139-1810	LED-36/72W/3000K	9361.6 lm	72 W	80
	139-1811	LED-36/72W/4000K	10007.2 lm	72 W	80
	139-2274	LED-36/108W/2700K	13235.3 lm	108 W	80
	139-1795	LED-36/108W/3000K	13881 lm	108 W	80
	139-1796	LED-36/108W/4000K	14526.6 lm	108 W	80
	139-2281	LED-36/155W/2700K	16451 lm	155 W	80
	139-1801	LED-36/155W/3000K	17400.1 lm	155 W	80
	139-1802	LED-36/155W/4000K	18191.1 lm	155 W	80
[EES] symmetrisch extrem engstrahlend, sharp cut-off	139-3149	LED-72/108W/2700K	9748.4 lm	108 W	80
	139-3150	LED-72/108W/3000K	10420.7 lm	108 W	80
	139-3151	LED-72/108W/4000K	10420.7 lm	108 W	80
	139-3153	LED-72/144W/2700K	12773.8 lm	144 W	80
	139-3154	LED-72/144W/3000K	13782.2 lm	144 W	80
	139-3155	LED-72/144W/4000K	13782.2 lm	144 W	80
	139-2258	LED-36/72W/2700K	8804.8 lm	72 W	80

WE-EF Switzerland AG
Himmelrichstrasse 6, 6003 Luzern - Tel: +41 41 210 49 95
info.switzerland@we-ef.com - https://we-ef.com/ch_de

Lichtverteilung	Artikelnummer	Lichtquelle	Bemessungs-lichtstrom	Bemessungs-leistung	CRI
[M] symmetrisch mediumstrahlend	139-1806	LED-36/72W/3000K	9457 lm	72 W	80
	139-1807	LED-36/72W/4000K	10109.2 lm	72 W	80
	139-2255	LED-36/108W/2700K	13370.2 lm	108 W	80
	139-1791	LED-36/108W/3000K	14022.4 lm	108 W	80
	139-1792	LED-36/108W/4000K	14674.6 lm	108 W	80
	139-2175	LED-36/155W/2700K	16305.6 lm	155 W	80
	139-1797	LED-36/155W/3000K	17246.3 lm	155 W	80
	139-1798	LED-36/155W/4000K	18030.3 lm	155 W	80

WE-EF Switzerland AG
Himmelrichstrasse 6, 6003 Luzern - Tel: +41 41 210 49 95
info.switzerland@we-ef.com - https://we-ef.com/ch_de
Technische Änderungen und Irrtümer vorbehalten. - Erstellt am 01.05.2026