FLC331 - montage de surface

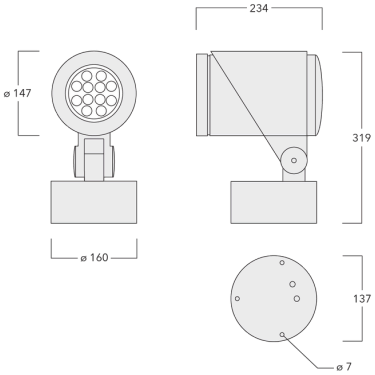

Description

IP66. IK08. Corps en fonte d'aluminium. Visserie inox avec traitement PCS. Protection contre la corrosion 5CE. Joint silicone CCG®. Verre de sécurité. Le luminaire est scellé en usine et il n'est pas nécessaire de l'ouvrir pendant l'installation. La gestion thermique avancée protège les LED tout en optimisant l'efficacité lumineuse. Optique optimisée par CAO pour une illumination supérieure et un contrôle de l'éblouissement. Version en 2200K disponible. À préciser lors de la demande de devis. Les accessoires optiques sont installés en usine. A spécifier lors de la demande de devis.

Spécifications

Description du matériel

Corps	Corps en fonte d'aluminium
Lentille	Verre de sécurité
Couleurs	Peinture poudre disponible avec 35 couleurs différents
Joint	CCG® Joint silicone
Visserie	PCS Inox avec recovrement polymère
IP	IP66
IK	IK08
Protection contre la corrosion	5CE

Description électrique

Alimentation électrique	220-240V / 50-60 Hz
Driver	DALI
Power factor	> 0.9
Protection contre les surtensions	SP10 optional
Efficacité énergétique	C-D

Informations complémentaires

Surface exposée au vent	0,01 m^2
Durée de vie	Ta=25° L90B10 > 90000h

Options

Types photométries

[B] Faisceau symétrique, extensif

[M] Faisceau symétrique, médium

[EE] Faisceau symétrique, ultra intensif

[EES] Faisceau symétrique, ultra intensif, cut-off

Température de couleur

2700K

3000K

4000K

Données en sortie de luminaire

24 W

36 W

52 W

Configurations

Types photométries	Code produit	Type de Lampes	Rated lumens	Rated input power	IRC
[B] Faisceau symétrique, extensif	145-0395	LED-12/24W/2700K	2213.9 lm	24 W	80
	145-0407	LED-12/24W/3000K	2377.9 lm	24 W	80
	145-0419	LED-12/24W/4000K	2541.9 lm	24 W	80
	145-0399	LED-12/36W/2700K	3074.9 lm	36 W	80
	145-0411	LED-12/36W/3000K	3320.9 lm	36 W	80
	145-0403	LED-12/52W/2700K	4263.9 lm	52 W	80
	145-0415	LED-12/52W/3000K	4509.9 lm	52 W	80
	145-0427	LED-12/52W/4000K	4714.9 lm	52 W	80
	145-0427	LED-12/52W/4000K	4714.9 lm	52 W	80
[EE] Faisceau symétrique, ultra intensif	145-0397	LED-12/24W/2700K	2616.9 lm	24 W	80
	145-0409	LED-12/24W/3000K	2810.7 lm	24 W	80
	145-0421	LED-12/24W/4000K	3004.6 lm	24 W	80
	145-0401	LED-12/36W/2700K	3634.6 lm	36 W	80
	145-0413	LED-12/36W/3000K	3925.3 lm	36 W	80
	145-0405	LED-12/52W/2700K	5039.9 lm	52 W	80
	145-0417	LED-12/52W/3000K	5330.7 lm	52 W	80
	145-0429	LED-12/52W/4000K	5573 lm	52 W	80
[EES] Faisceau symétrique, ultra intensif, cut-off	145-0398	LED-12/24W/2700K	2245.1 lm	24 W	80
	145-0410	LED-12/24W/3000K	2245.1 lm	24 W	80
	145-0422	LED-12/24W/4000K	2540.5 lm	24 W	80
	145-0402	LED-12/36W/2700K	3072.2 lm	36 W	80
	145-0414	LED-12/36W/3000K	3072.2 lm	36 W	80
	145-0406	LED-12/52W/2700K	3781.2 lm	52 W	80
	145-0418	LED-12/52W/3000K	3781.2 lm	52 W	80
	145-0430	LED-12/52W/4000K	4312.9 lm	52 W	80
[M] Faisceau symétrique, médium	145-0396	LED-12/24W/2700K	2759.4 lm	24 W	80
	145-0408	LED-12/24W/3000K	2963.8 lm	24 W	80
	145-0420	LED-12/24W/4000K	3168.2 lm	24 W	80
	145-0400	LED-12/36W/2700K	3832.5 lm	36 W	80
	145-0412	LED-12/36W/3000K	4139.1 lm	36 W	80
	145-0404	LED-12/52W/2700K	5314.4 lm	52 W	80
	145-0416	LED-12/52W/3000K	5621 lm	52 W	80
	145-0428	LED-12/52W/4000K	5876.5 lm	52 W	80

WE-EF LUMIERE
ZAC de Chesnes Nord, 6 Rue de Brisson, CS80330, 38290 Satolas et Bonce - Téléphone: +33 4 74 99 14 44
info.france@we-ef.com - https://we-ef.com/fr
Sous réserve de modifications techniques et d'erreurs. - Généré le 01/05/2026