WE-EF Switzerland AG
Himmelrichstrasse 6, 6003 Luzern - Téléphone: +41 22 752 49 94
info.switzerland@we-ef.com - https://we-ef.com/ch_fr

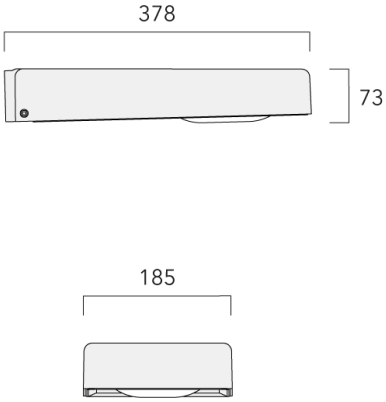

Description

IP66, IK08, IRC70, Classe I ou classe II.
Corps en fonte d'aluminium recyclé, injecté résistant à la corrosion. Protection 5CE en standard. Traitement bord de mer 5CE+PRIMER en option. Peinture poudre polyester.
Système d'ouverture facile type charnière. Visserie imperdable inox avec traitement anti-couple galvanique Delta Seal®.
Vasque IK08 (IK10 en option) conçue pour résister aux UV sans effet jaunissant.
Optique ultra claire.
Module de dissipation intégré, démontable et consigné pour une maintenance facilitée.

Les modules LED (aux formats Zhaga 15 : dimensions et nombre de LED standardisé) sont interchangeables et évolutifs.
Ces modules LED et le dissipateur sont consignés.

Driver électronique intégré protection 10kV et certifié D4i avec connecteur Zhaga Book 18. Connecteur Zhaga Book 18 en option.
Positionnement du connecteur Zhaga Book 18 possible sur le haut et/ou le bas du luminaire. Avec l'option Zhaga tous les flux lumineux sont identiques.

Eclairage de routes et éclairage urbain. ULR = 0%. Code de flux CIE n°3. Ce luminaire respecte l'Arrêté TREP 1831126A.
Températures de couleurs : 2200K, 2700K, 3000K en IRC70.
Optique à déterminer à la commande : [A61], [P66], [R61], [S71], [S66], option coupe-flux sauf pour l'optique P66].

Orientation des optiques simple ou combiné ou inversée, sens du flux lumineux à déterminer (faisceau vers l'avant ou vers l'arrière).

Éclairage intelligent disponible en option grâce à Easy Motion.
Détection de présence technologie PIR où les lanternes fonctionnent indépendamment.
Cette solution est un bon compromis pour adapter la lumière à vos besoins à moindre coût. Nous consulter.

GARANTIE
Garantie 5 ans : sur module LED et driver (voir les conditions WE-EF).
Garantie 5+2ans : valable en France si le système «AstroDim» est programmé sur nos lanternes en usine avec un abaissement du courant à 40% de la valeur nominale pendant au moins la moitié du temps de fonctionnement. (voir les conditions WE-EF).

Spécifications

Description du matériel

Couleurs	
IP	IP66
IK	IK08 (IK10 optional)

Description électrique

Informations complémentaires

Durée de vie	Ta=30° L90 B10 > 100 000 heures

Options

Distribution de la lumière	Température de couleur	Données en sortie de luminaire
[]		0 W

Configurations

Distribution de la lumière	Référence	Source lumineuse	Rated lumens	Rated input power	IRC
[]	8012-2702-0010		1584 lm	0 W	80
	8012-2702-1010		1626 lm	0 W	80
	8012-2703-0010		2376 lm	0 W	80
	8012-2703-1010		2439 lm	0 W	80
	8012-2704-0010		3168 lm	0 W	80
	8012-2704-1010		3252 lm	0 W	80
	8012-2705-0010		3960 lm	0 W	80
	8012-2705-1010		4065 lm	0 W	80
	8012-3002-0010		1584 lm	0 W	80
	8012-3002-1010		1626 lm	0 W	80
	8012-3003-0010		2376 lm	0 W	80
	8012-3003-1010		2439 lm	0 W	80
	8012-3004-0010		3168 lm	0 W	80
	8012-3004-1010		3252 lm	0 W	80
	8012-3005-0010		3960 lm	0 W	80
	8012-3005-1010		4065 lm	0 W	80
	8112-2202-0010		1810 lm	0 W	70
	8112-2202-1010		1632 lm	0 W	70
	8112-2202-2010		1822 lm	0 W	70
	8112-2202-3010		1678 lm	0 W	70
	8112-2202-4010		1656 lm	0 W	70
	8112-2203-0010		2715 lm	0 W	70
	8112-2203-1010		2448 lm	0 W	70
	8112-2203-2010		2733 lm	0 W	70
	8112-2203-3010		2517 lm	0 W	70
	8112-2203-4010		2484 lm	0 W	70
	8112-2204-0010		3620 lm	0 W	70
	8112-2204-1010		3264 lm	0 W	70
	8112-2204-2010		3644 lm	0 W	70
	8112-2204-3010		3356 lm	0 W	70
	8112-2204-4010		3312 lm	0 W	70
	8112-2205-0010		4525 lm	0 W	70
	8112-2205-1010		4080 lm	0 W	70
	8112-2205-2010		4555 lm	0 W	70

Distribution de la lumière	Référence	Source lumineuse	Rated lumens	Rated input power	IRC
	8112-2205-3010		4195 lm	0 W	70
	8112-2205-4010		4140 lm	0 W	70
	8112-2702-0010		1810 lm	0 W	70
	8112-2702-1010		1632 lm	0 W	70
	8112-2702-2010		1822 lm	0 W	70
	8112-2702-3010		1678 lm	0 W	70
	8112-2702-4010		1656 lm	0 W	70
	8112-2703-0010		2715 lm	0 W	70
	8112-2703-1010		2448 lm	0 W	70
	8112-2703-2010		2733 lm	0 W	70
	8112-2703-3010		2517 lm	0 W	70
	8112-2703-4010		2484 lm	0 W	70
	8112-2704-0010		3620 lm	0 W	70
	8112-2704-1010		3264 lm	0 W	70
	8112-2704-2010		3644 lm	0 W	70
	8112-2704-3010		3356 lm	0 W	70
	8112-2704-4010		3312 lm	0 W	70
	8112-2705-0010		4525 lm	0 W	70
	8112-2705-1010		4080 lm	0 W	70
	8112-2705-2010		4555 lm	0 W	70
	8112-2705-3010		4195 lm	0 W	70
	8112-2705-4010		4140 lm	0 W	70
	8112-2706-0010		5430 lm	0 W	70
	8112-2706-1010		4896 lm	0 W	70
	8112-2706-2010		5466 lm	0 W	70
	8112-2706-3010		5034 lm	0 W	70
	8112-2706-4010		4968 lm	0 W	70
	8112-3002-0010		1810 lm	0 W	70
	8112-3002-1010		1632 lm	0 W	70
	8112-3002-2010		1822 lm	0 W	70
	8112-3002-3010		1678 lm	0 W	70
	8112-3002-4010		1656 lm	0 W	70
	8112-3003-0010		2715 lm	0 W	70
	8112-3003-1010		2448 lm	0 W	70
	8112-3003-2010		2733 lm	0 W	70
	8112-3003-3010		2517 lm	0 W	70

Distribution de la lumière	Référence	Source lumineuse	Rated lumens	Rated input power	IRC
	8112-3003-4010		2484 lm	0 W	70
	8112-3004-0010		3620 lm	0 W	70
	8112-3004-1010		3264 lm	0 W	70
	8112-3004-2010		3644 lm	0 W	70
	8112-3004-3010		3356 lm	0 W	70
	8112-3004-4010		3312 lm	0 W	70
	8112-3005-0010		4525 lm	0 W	70
	8112-3005-1010		4080 lm	0 W	70
	8112-3005-2010		4555 lm	0 W	70
	8112-3005-3010		4195 lm	0 W	70
	8112-3005-4010		4140 lm	0 W	70
	8112-3006-0010		5430 lm	0 W	70
	8112-3006-1010		4896 lm	0 W	70
	8112-3006-2010		5466 lm	0 W	70
	8112-3006-3010		5034 lm	0 W	70
	8112-3006-4010		4968 lm	0 W	70

WE-EF Switzerland AG
Himmelrichstrasse 6, 6003 Luzern - Téléphone: +41 22 752 49 94
info.switzerland@we-ef.com - https://we-ef.com/ch_fr